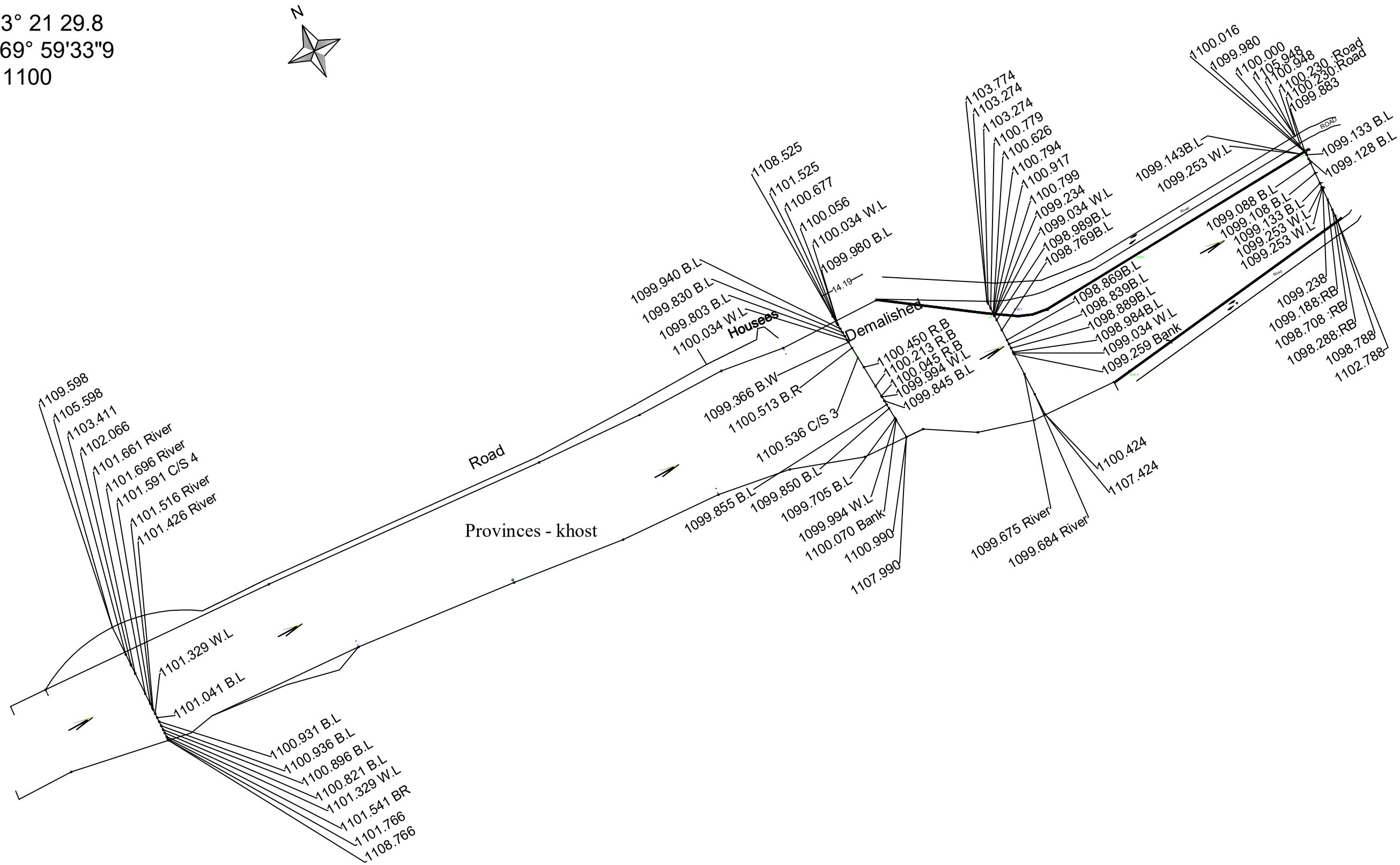

فعالیت ها	نام	محل امضا
سروی کننده	ذکرالله	
چک کننده	نجم الدین	
دیزاین کننده	زرمینه (سالک)	
چک کننده	محمد حسن	
کنترول کننده	احمد شجاع	

جمهوری اسلامی افغانستان
اداره ملی تنظیم امور آب
ریاست عمومی خدمات انجنیری تاسیسات آب
ریاست سروی وپروژه تاسیساتآب
آمریت طرح ودیزاین بند، انهارو تحکیمات

نام پروژه	دیواراستنادی قریه کوندی دریا متون		
مقیاس	بدون مقیاس	تاریخ	/ /1399

مشخصات پروژه		
نوعیت ساختمان	دیوار استنادی	
ولایت	خوست	نمبر شیت
ولسوالی	مرکز	3 / 22
قریه	کوندی	

C/S No (1)

Distance	Elevation	Discrption
0.0	1105.9	تپه
0.0	1100.9	زیرتپه
1.0	1100.4	سرک
5.0	1100.2	سرک
9.0	1099.9	زیر دیوار
9.0	1099.9	سر دیوار
9.2	1100.0	
9.6	1100.0	سر دیوار
9.2	1099.3	W.L
10.6	1099.1	B.L
12.6	1099.1	B.L
14.6	1099.1	B.L
19.6	1099.1	B.L
24.6	1099.1	B.L
26.6	1099.1	B.L
27.1	1099.3	W.L
27.1	1099.2	کنار آب
32.6	1099.2	دریاخانه
37.6	1098.7	دریاخانه
40.6	1098.3	دریاخانه
42.9	1098.8	زیر دیوار
42.9	1102.8	سر دیوار

فعالیت ها	نام	محل امضا
سروی کننده	ذکرالله	
چک کننده	نجم الدین	
دیزاین کننده	زرمینه (سالک)	
چک کننده	محمد حسن	
کنترول کننده	احمد شجاع	

جمهوری اسلامی افغانستان
اداره ملی تنظیم امور آب
ریاست عمومی خدمات انجنیری تاسیسات آب
ریاست سروی وپروژه تاسیساتآب
آمریت طرح ودیزاین بند، انهارو تحکیمات

نام پروژه	دیوار استنادی قریه کوندی دریا متون
مقیاس	بدون مقیاس
تاریخ	/ /1399

مشخصات پروژه		
نوعیت ساختمان	دیوار استنادی	
ولایت	خوست	نمبر شیت
ولسوالی	مرکز	4 / 22
قریه	کوندی	

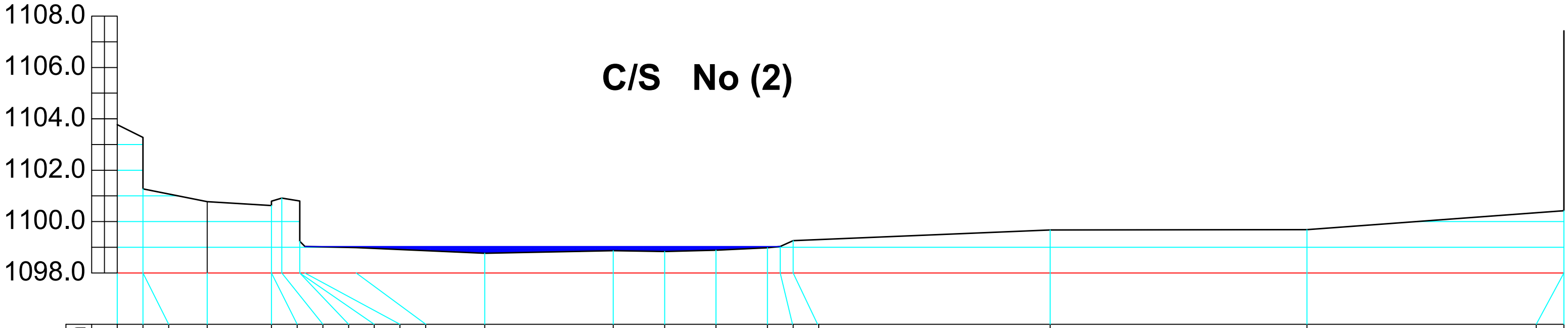

Distance	Elevation	Discrption
0.0	1103.8	سرپشته
1.0	1103.3	زیرپشته
1.0	1101.3	پشته
3.5	1100.8	پشته
6.0	1100.6	زیر دیوار
6.0	1100.8	سر دیوار
6.4	1100.9	
7.1	1100.8	سر دیوار
7.1	1099.2	زیر دیوار
7.3	1099.0	W.L
9.3	1099.0	B.L
14.3	1098.8	B.L
19.3	1098.9	B.L
21.3	1098.8	B.L
23.3	1098.9	B.L
25.3	1099.0	B.L
25.8	1099.0	W.L
26.3	1099.3	کنار آب
36.3	1099.7	دریاخانه
46.3	1099.7	دریاخانه
56.3	1100.4	زیرپشته
56.3	1107.4	سرپشته

جمهوری اسلامی افغانستان
اداره ملی تنظیم امور آب
ریاست عمومی خدمات انجنیری تاسیسات آب
ریاست سروی وپروژه تاسیساتآب
آمریت طرح ودیزاین بند، انهارو تحکیمات

فعالیت ها	نام	محل امضا
سروی کننده	ذکرالله	
چک کننده	نجم الدین	
دیزاین کننده	زرمینه (سالک)	
چک کننده	محمد حسن	
کنترول کننده	احمد شجاع	

نام پروژه	دیوار استنادی قریه کوندی دریا متون		
مقیاس	بدون مقیاس	تاریخ	/ /1399

مشخصات پروژه

نوعیت ساختمان	دیوار استنادی	
ولایت	خوست	نمبر شیت
ولسوالی	مرکز	5 / 22
قریه	کوندی	

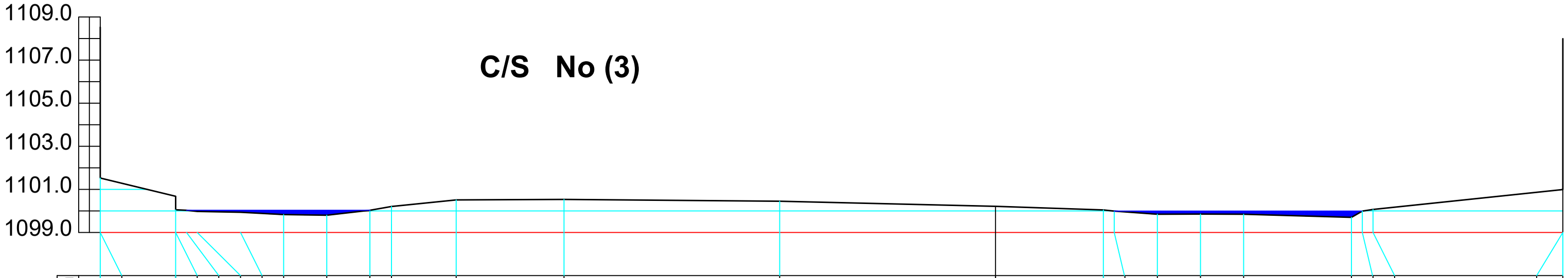

Distance	Elevation	Discrption
0.0	1108.5	سرتپه
0.0	1101.5	زیرتپه
3.5	1100.7	سرتپه
3.5	1100.1	زیرتپه
4.0	1100.0	W.L
4.5	1100.0	B.L
6.5	1099.9	B.L
8.5	1099.8	B.L
10.5	1099.8	B.L
12.5	1100.0	W.L
13.5	1000.4	کنارآب
16.5	1100.5	دریاخانه
21.5	1100.5	
31.5	1100.5	دریاخانه
41.5	1100.2	دریاخانه
46.5	1100.0	کنارآب
47.0	1100.0	W.L
49.0	1099.8	B.L
51.0	1099.9	B.L
53.0	1099.9	B.L
58.0	1099.7	B.L
58.5	1100.0	W.L
59.0	1100.1	کنارآب
67.8	1101.0	زیرپشته
67.8	1108.0	سرپشته

فعالیت ها	نام
سروی کننده	ذکرالله
چک کننده	نجم الدین
دیزاین کننده	زرمینه (سالک)
چک کننده	محمد حسن
کنترول کننده	احمد شجاع

جمهوری اسلامی افغانستان
اداره ملی تنظیم امور آب
ریاست عمومی خدمات انجنیری تاسیسات آب
ریاست سروی وپروژه تاسیساتآب
آمریت طرح ودیزاین بند، انهارو تحکیمات

نام پروژه	دیوار استنادی قریه کوندی دریا متون		
مقیاس	بدون مقیاس	تاریخ	1399/ /

مشخصات پروژه

نوعیت ساختمان	دیوار استنادی		
ولایت	خوست	نمبر شیت	6 / 22
ولسوالی	مرکز		
قریه	کوندی		

C/S No (4)

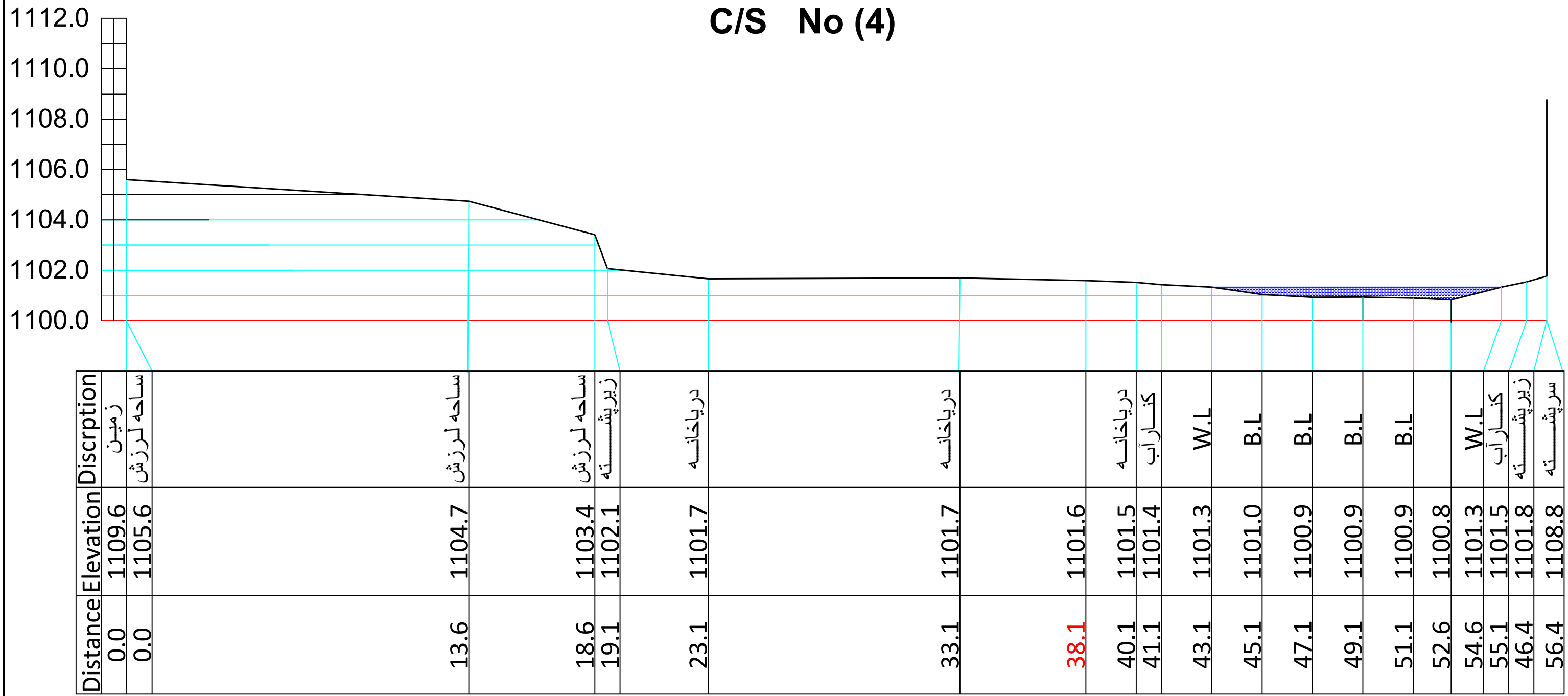

فعالیت ها	نام
سروی کننده	ذکرالله
چک کننده	نجم الدین
دیزاین کننده	زرمینه (سالک)
چک کننده	محمد حسن
کنترول کننده	احمد شجاع

جمهوری اسلامی افغانستان
اداره ملی تنظیم امور آب
ریاست عمومی خدمات انجنیری تاسیسات آب
ریاست سروی وپروژه تاسیساتآب
آمریت طرح ودیزاین بند، انهارو تحکیمات

نام پروژه	دیوار استنادی قریه کوندی دریا متون		
مقیاس	بدون مقیاس	تاریخ	1399/ /

مشخصات پروژه

نوعیت ساختمان	دیوار استنادی		
ولایت	خوست	نمبر شیت	7/22
ولسوالی	مرکز		
قریه	کوندی		

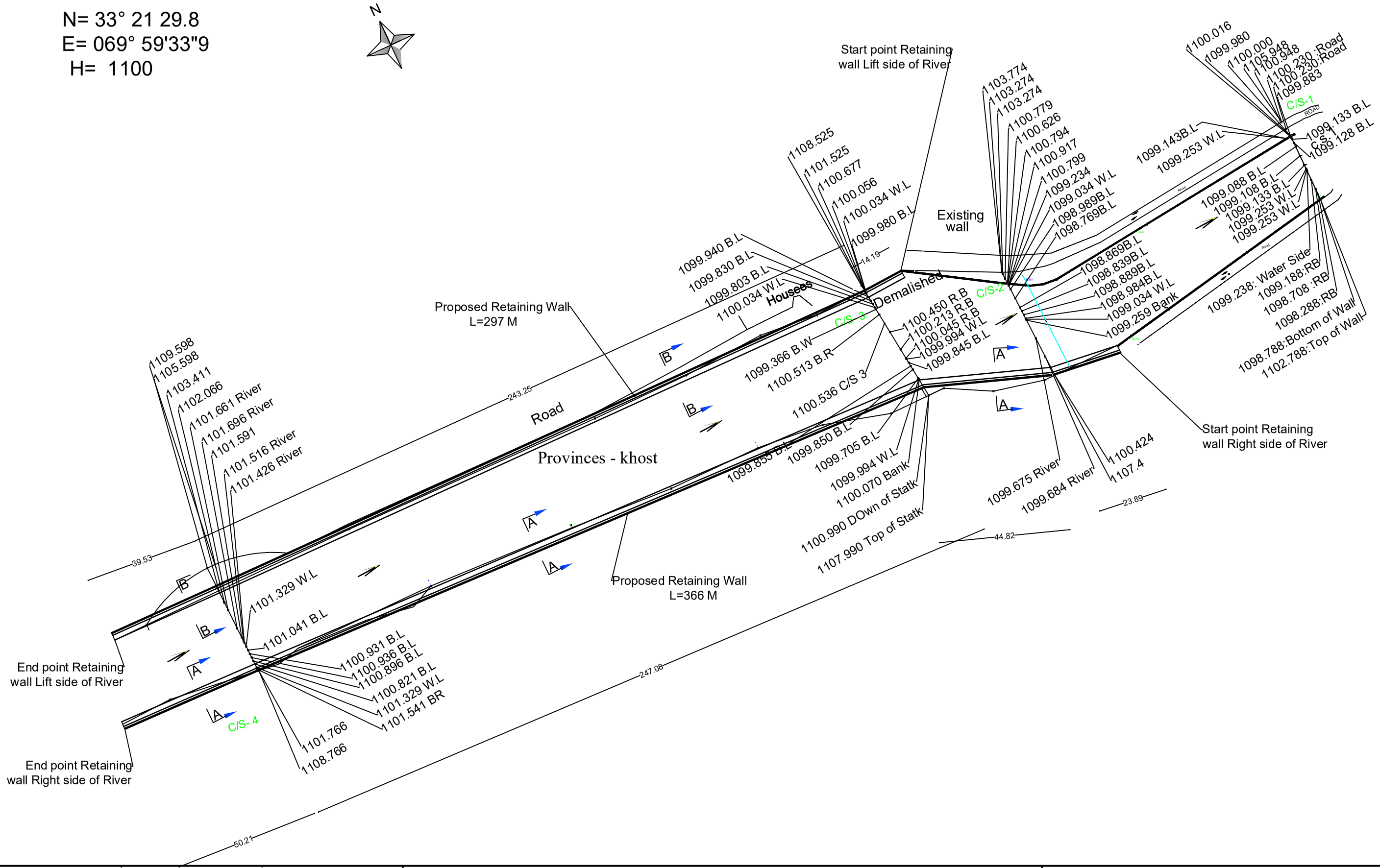

محل امضا	نام	فعالیت ها
	ذکـــــرالله	ســـروی کننـــده
	نجـم الـدین	چـک کننـده
	زرمینـه (سـالک)	دیـــزاین کننـــده
	محمد حسن	چـک کننـده
	احمد شجاع	کنـــترول کننـــده

جمهـــوری اســـلامی افغانســـتان
اداره ملـــی تنظیـم امـور آب
ریاســت عمومـــی خـدمات انجنـیری تاسیســات آب
ریاســت ســـروی وپـــروژه تاسیســـاتآب
آمریـت طـرح ودیـزاین بنـد، انهـارو تحکیمـات

نـام پـروژه	دیوار اســتنادی قریــه کونــدی دریــا متــون		
مقیــاس	بــدون مقیــاس	تــاریخ	/1399 /

مشخصـــات پـــروژه

نوعیـــت ســـاختمان	دیـــوار اســـتنادی	
ولایـــت	خوســت	نمـــبر شـــیت
ولســـوالی	مـــرکز	8/22
قریـــه	کونـــدی	

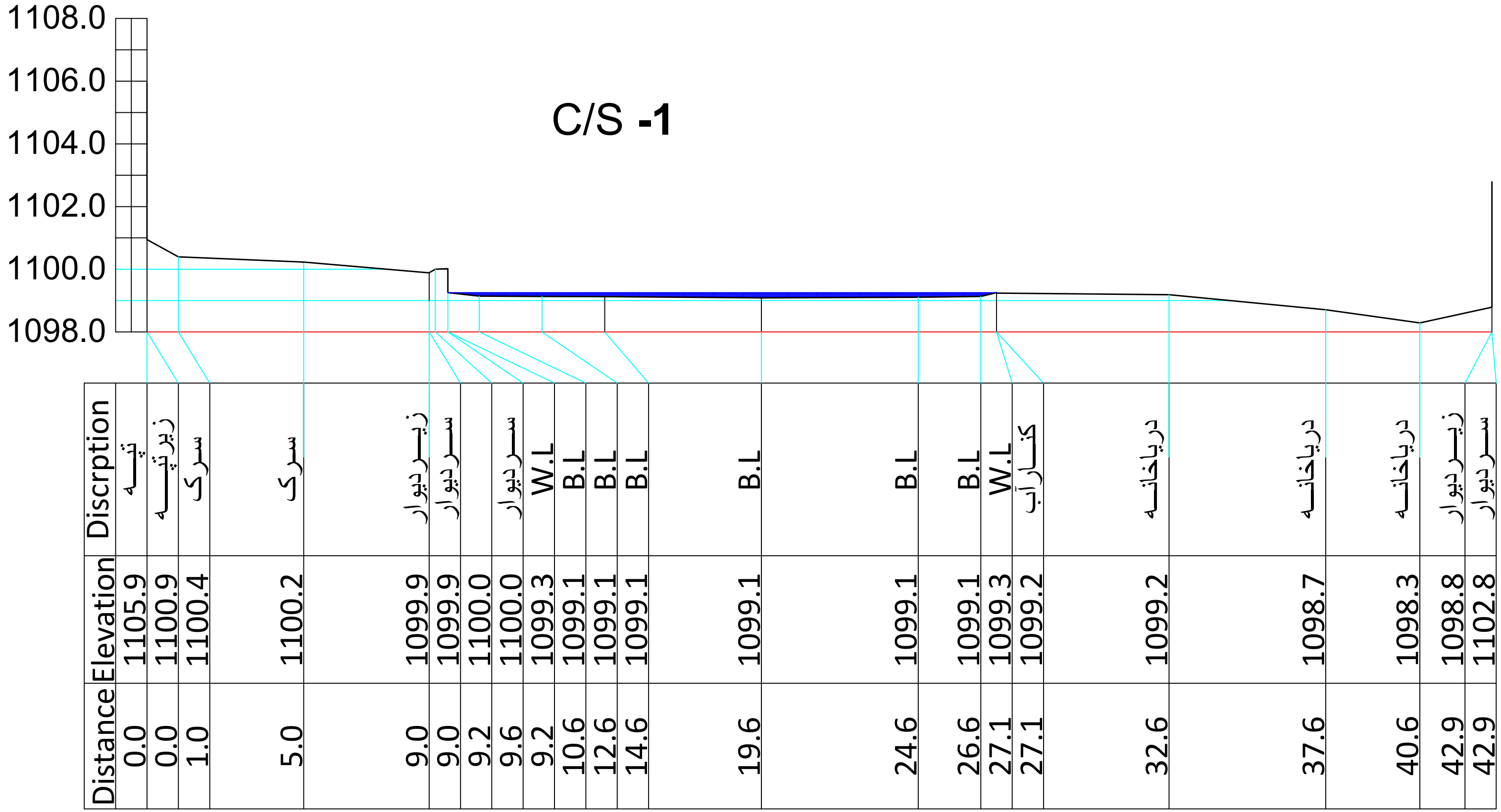

مشخصات پروژه			
نوعیت ساختمان	دیوار استنادی		
ولایت	خوست	نمبر شیت	9 / 22
ولسوالی	مرکز		
قریه	کوندی		

جمهوری اسلامی افغانستان
اداره ملی تنظیم امور آب
ریاست عمومی خدمات انجنیری تاسیسات آب
ریاست سروی وپروژه تاسیساتآب
آمریت طرح ودیزاین بند، انهارو تحکیمات

نام پروژه	دیوار استنادی قریه کوندی دریا متون		
مقیاس	بدون مقیاس	تاریخ	1399/ /

فعالیت ها	نام	محل امضا
سروی کننده	ذکرالله	
چک کننده	نجم الدین	
دیزاین کننده	زرمینه (سالک)	
چک کننده	محمد حسن	
کنترول کننده	احمد شجاع	

Section A-A
C/S -2

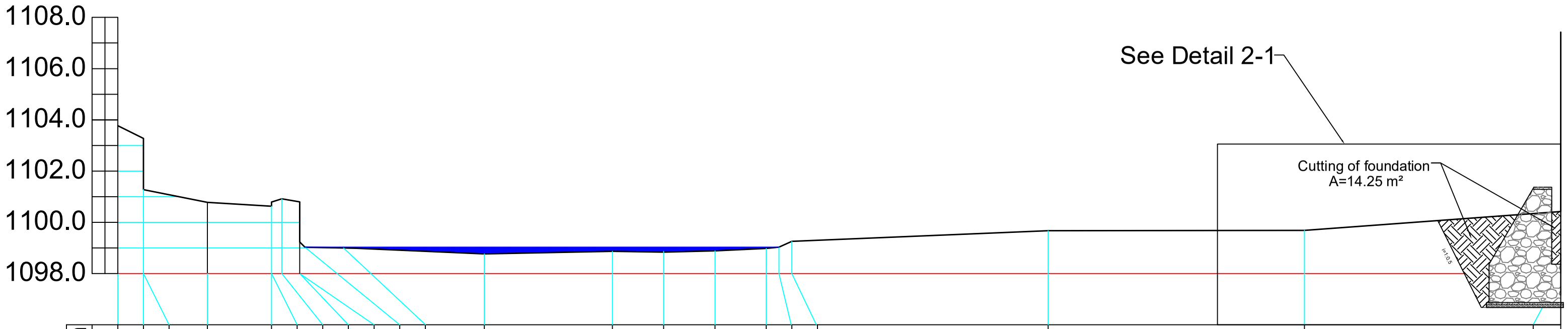

Distance	Elevation	Discrption
0.0	1103.8	سرپشته
1.0	1103.3	زیرپشته
1.0	1101.3	پشته
3.5	1100.8	پشته
6.0	1100.6	زیر دیوار
6.0	1100.8	سر دیوار
6.4	1100.9	
7.1	1100.8	سر دیوار
7.1	1099.2	زیر دیوار
7.3	1099.0	W.L
9.3	1099.0	B.L
14.3	1098.8	B.L
19.3	1098.9	B.L
21.3	1098.8	B.L
23.3	1098.9	B.L
25.3	1099.0	B.L
25.8	1099.0	W.L
26.3	1099.3	کنار آب
36.3	1099.7	دریاخانه
46.3	1099.7	دریاخانه
56.3	1100.4	زیرپشته
56.3	1107.4	سرپشته

محل امضا	نام	فعالیت ها
	ذکرالله	سروی کننده
	نجم الدین	چک کننده
	زرمینه (سالک)	دیزاین کننده
	محمد حسن	چک کننده
	احمد شجاع	کنترول کننده

جمهوری اسلامی افغانستان
اداره ملی تنظیم امور آب
ریاست عمومی خدمات انجنیری تاسیسات آب
ریاست سروی وپروژه تاسیساتآب
آمریت طرح ودیزاین بند، انهارو تحکیمات

نام پروژه	دیوار استنادی قریه کوندی دریا متون
مقیاس	بدون مقیاس
تاریخ	/ /1399

مشخصات پروژه

نوعیت ساختمان	دیوار استنادی	
ولایت	خوست	نمبر شیت
ولسوالی	مرکز	10 / 22
قریه	کوندی	

Section B-B
C/S -3

Section A-A
C/S -3

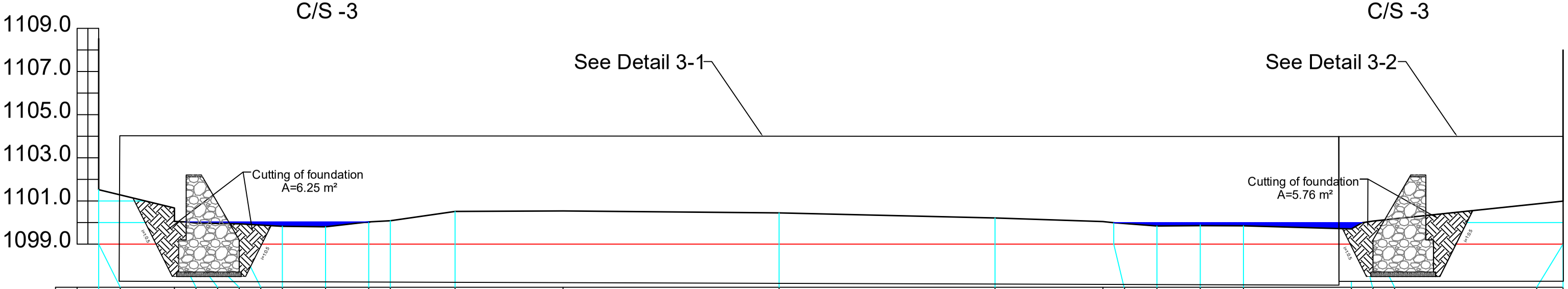

Distance	Elevation	Discrption
0.0	1108.5	سرتپه
0.0	1101.5	زیرتپه
3.5	1100.7	سرتپه
3.5	1100.1	زیرتپه
4.0	1100.0	W.L
4.5	1100.0	B.L
6.5	1099.9	B.L
8.5	1099.8	B.L
10.5	1099.8	B.L
12.5	1100.0	W.L
13.5	1000.4	کنارآب
16.5	1100.5	دریاخانه
21.5	1100.5	
31.5	1100.5	دریاخانه
41.5	1100.2	دریاخانه
46.5	1100.0	کنارآب
47.0	1100.0	W.L
49.0	1099.8	B.L
51.0	1099.9	B.L
53.0	1099.9	B.L
58.0	1099.7	B.L
58.5	1100.0	W.L
59.0	1100.1	کنارآب
67.8	1101.0	زیرپشته
67.8	1108.0	سرپشته

فعالیت ها	نام	محل امضا
سروی کننده	ذکرالله	
چک کننده	نجم الدین	
دیزاین کننده	زرمینه (سالک)	
چک کننده	محمد حسن	
کنترول کننده	احمد شجاع	

جمهوری اسلامی افغانستان
اداره ملی تنظیم امور آب
ریاست عمومی خدمات انجنیری تاسیسات آب
ریاست سروی وپروژه تاسیساتآب
آمریت طرح ودیزاین بند، انهارو تحکیمات

نام پروژه	دیواراستنادی قریه کوندی دریا متون		
مقیاس	بدون مقیاس	تاریخ	/ /1399

مشخصات پروژه

نوعیت ساختمان	دیوار استنادی	
ولایت	خوست	نمبر شیت
ولسوالی	مرکز	11 / 22
قریه	کوندی	

Section A-A
C/S - 4

Section B-B
C/S - 4

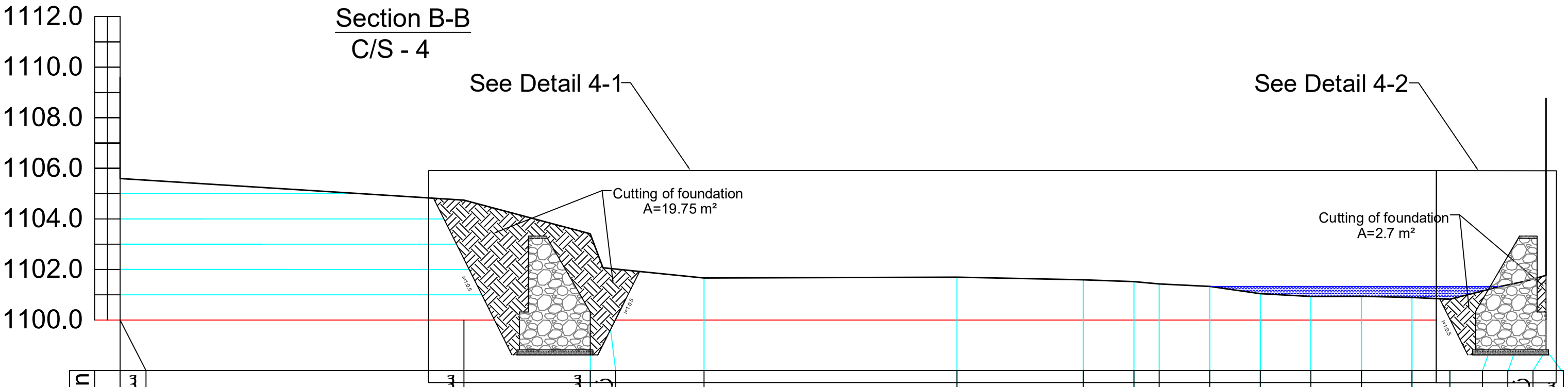

Distance	Elevation	Discrption
0.0	1109.6	زمین
0.0	1105.6	ساحه لرزش
13.6	1104.7	ساحه لرزش
18.6	1103.4	ساحه لرزش
19.1	1102.1	زیرپشته
23.1	1101.7	دریاخانه
33.1	1101.7	دریاخانه
38.1	1101.6	دریاخانه
40.1	1101.5	دریاخانه
41.1	1101.4	کنار آب
43.1	1101.3	W.L
45.1	1101.0	B.L
47.1	1100.9	B.L
49.1	1100.9	B.L
51.1	1100.9	B.L
52.6	1100.8	B.L
54.6	1101.3	W.L
55.1	1101.5	کنار آب
46.4	1101.8	زیرپشته
56.4	1108.8	سرپشته

فعالیت ها	نام	محل امضا
سروی کننده	ذکرالله	
چک کننده	نجم الدین	
دیزاین کننده	زرمینه (سالک)	
چک کننده	محمد حسن	
کنترول کننده	احمد شجاع	

جمهوری اسلامی افغانستان
اداره ملی تنظیم امور آب
ریاست عمومی خدمات انجنیری تاسیسات آب
ریاست سروی وپروژه تاسیساتآب
آمریت طرح ودیزاین بند، انهارو تحکیمات

نام پروژه	دیواراستنادی قریه کوندی دریا متون		
مقیاس	بدون مقیاس	تاریخ	1399/ /

مشخصات پروژه		
نوعیت ساختمان	دیوار استنادی	
ولایت	خوست	نمبر شیت
ولسوالی	مرکز	12/22
قریه	کوندی	

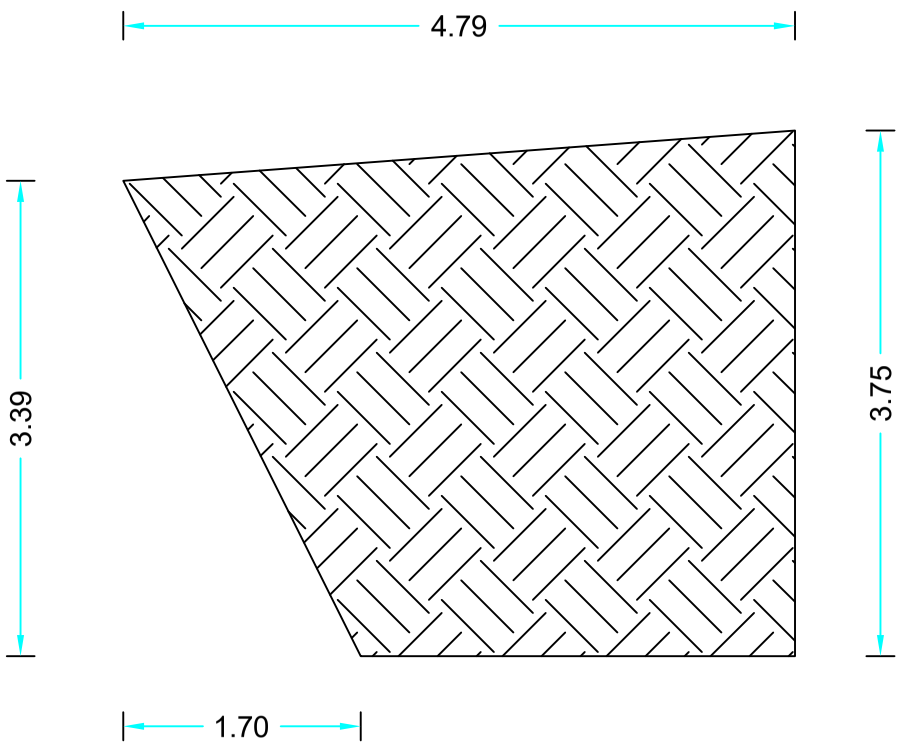

Area =14.25m²

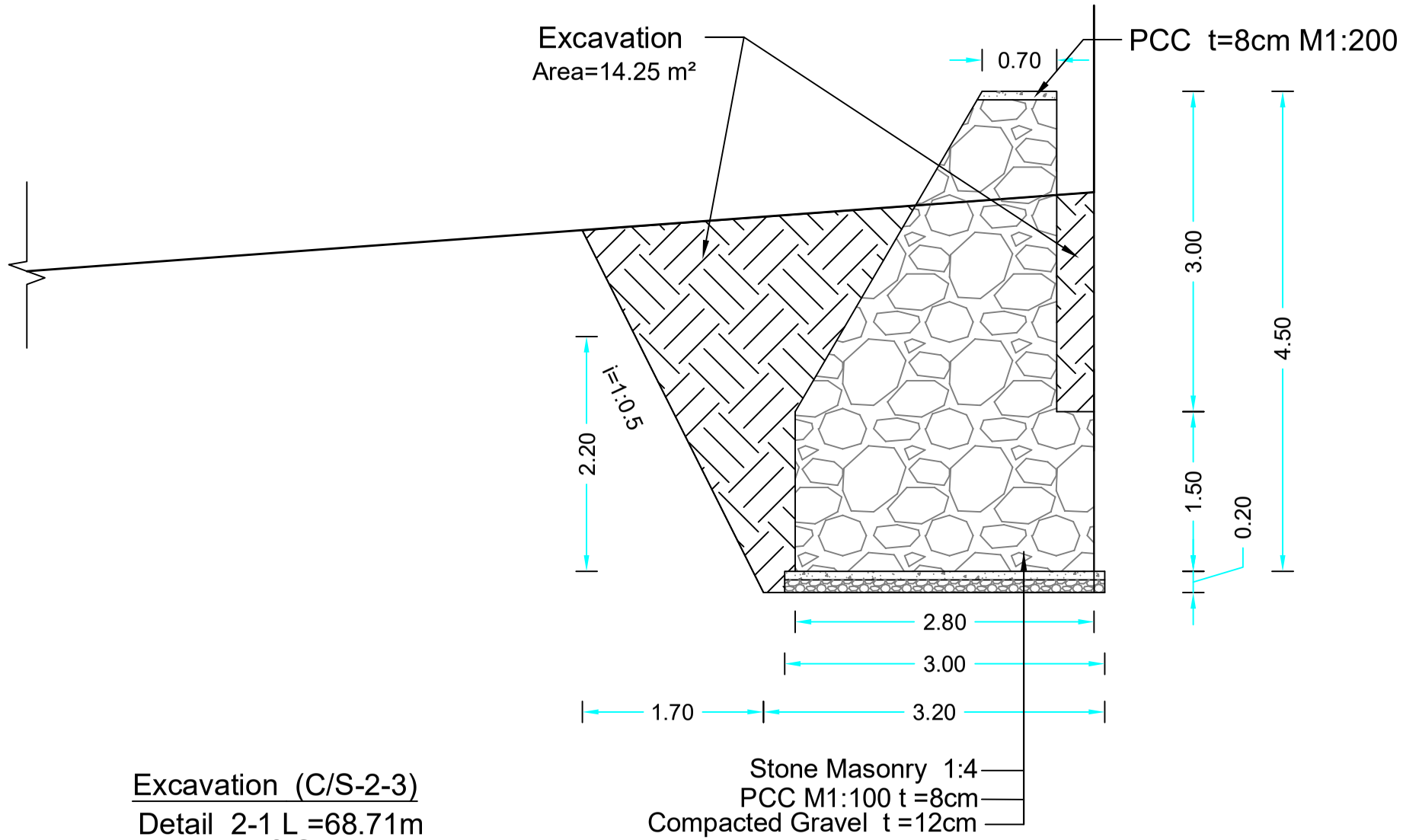

Excavation (C/S-2-3)
Detail 2-1 L =68.71m
Lift Side

محل امضا	نام	فعالیت ها
	ذکرالله	سروی کننده
	نجم الدین	چک کننده
	زرمینه (سالک)	دیزاین کننده
	محمد حسن	چک کننده
	احمد شجاع	کنترول کننده

جمهوری اسلامی افغانستان
اداره ملی تنظیم امور آب
ریاست عمومی خدمات انجنیری تاسیسات آب
ریاست سروی وپروژه تاسیساتآب
آمریت طرح ودیزاین بند، انهارو تحکیمات

نام پروژه	دیواراستنادی قریه کوندی دریا متون	
مقیاس	بدون مقیاس	تاریخ / /1399

مشخصات پروژه		
نوعیت ساختمان	دیوار استنادی	
ولایت	خوست	نمبر شیت
ولسوالی	مرکز	13 / 22
قریه	کوندی	

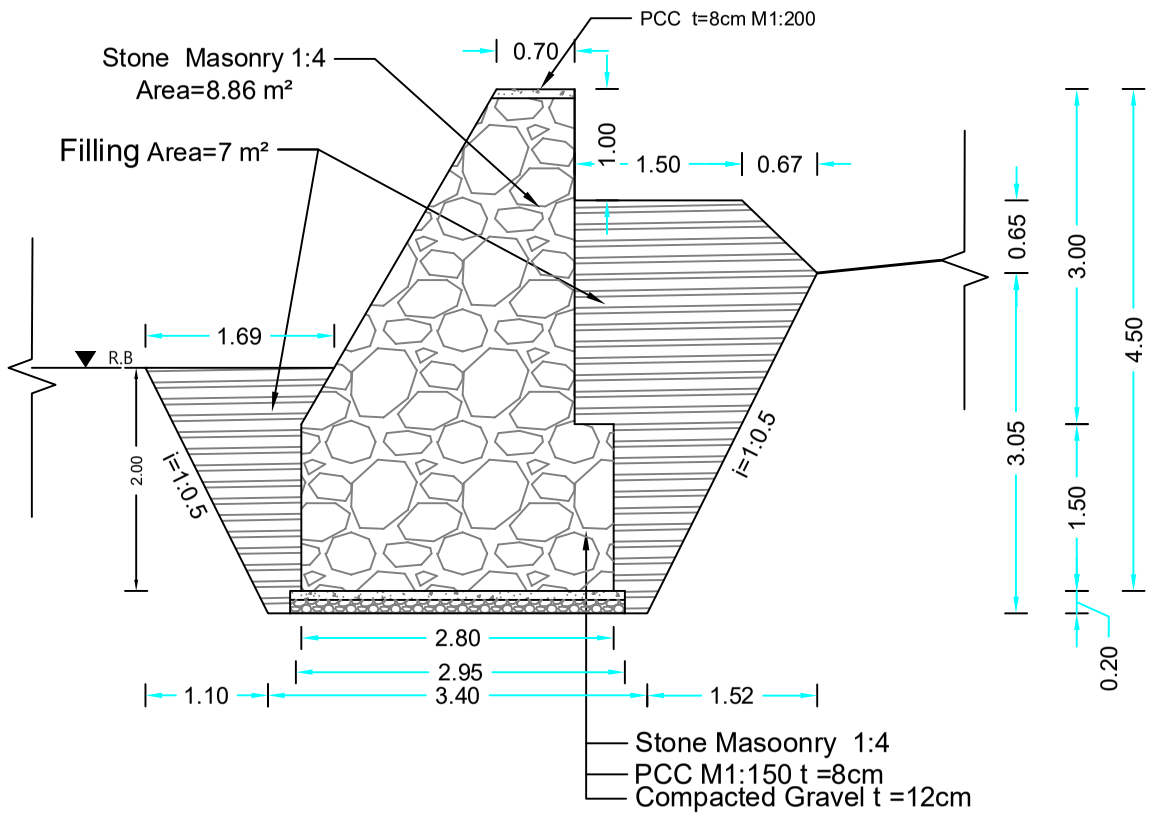

Filling Area=7m²
Right Side L=366m

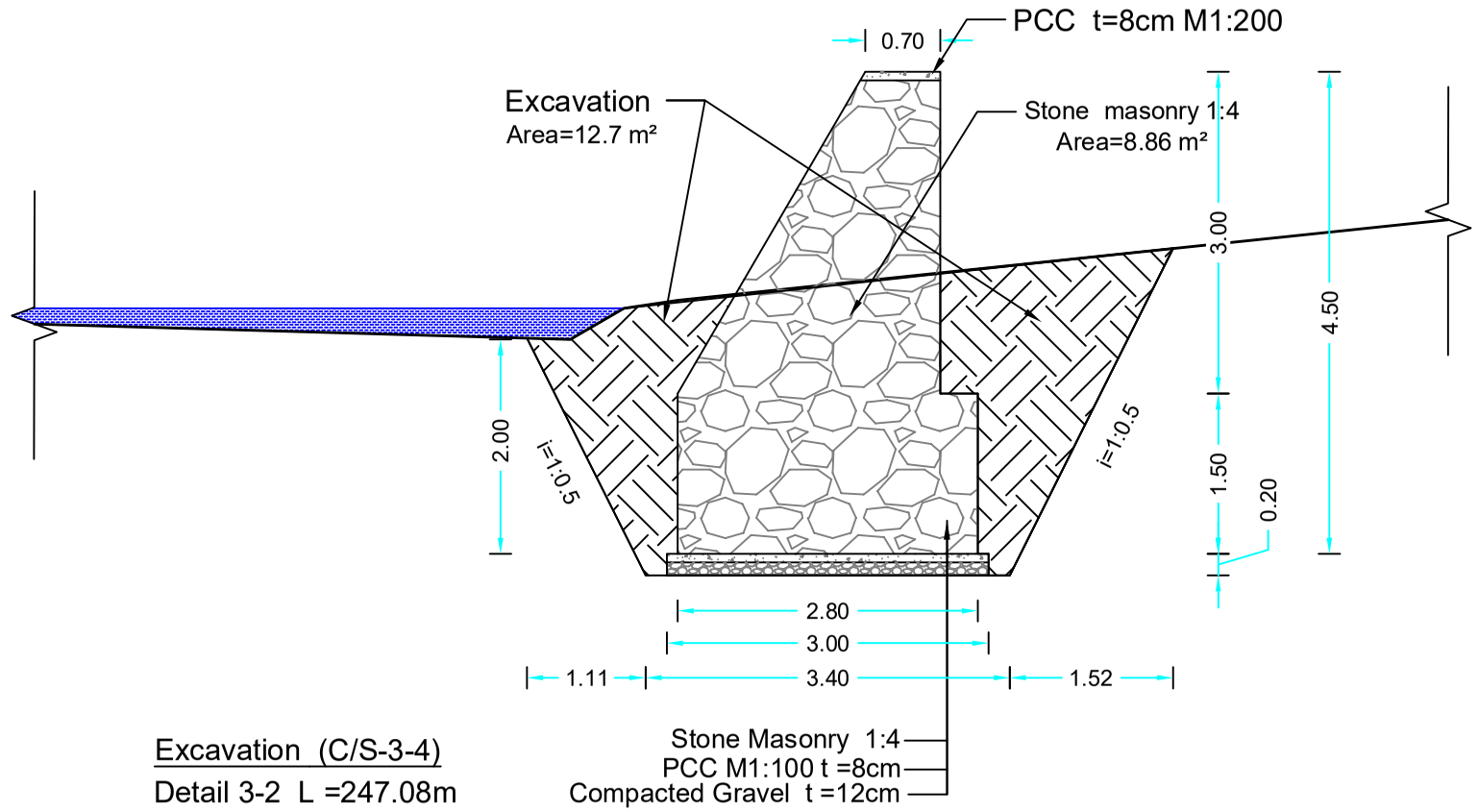

Excavation (C/S-3-4)
Detail 3-2 L =247.08m
Lift Side

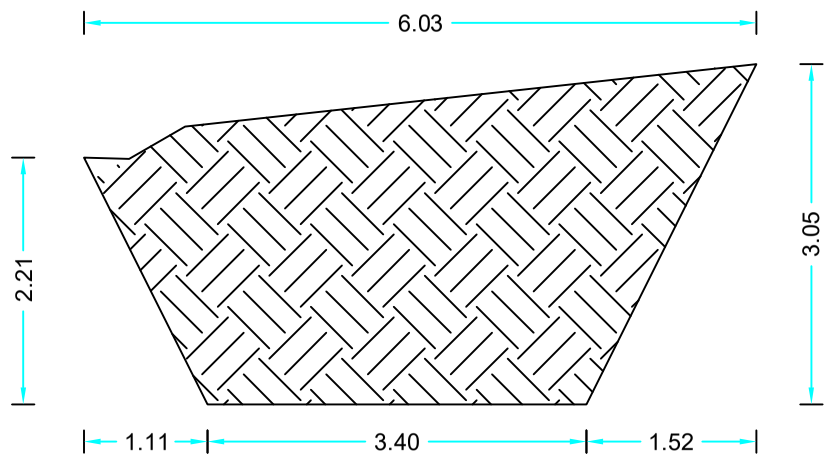

Area =12.7m²

مشخصات پروژه		
نوعیت ساختمان	دیوار استنادی	
ولایت	خوست	نمبر شیت
ولسوالی	مرکز	14 / 22
قریه	کوندی	

جمهوری اسلامی افغانستان
اداره ملی تنظیم امور آب
ریاست عمومی خدمات انجنیری تاسیسات آب
ریاست سروی وپروژه تاسیساتآب
آمریت طرح ودیزاین بند، انهارو تحکیمات

نام پروژه	دیوار استنادی قریه کوندی دریا متون		
مقیاس	بدون مقیاس	تاریخ	/ /1399

فعالیت ها	نام	محل امضا
سروی کننده	ذکرالله	
چک کننده	نجم الدین	
دیزاین کننده	زرمینه (سالک)	
چک کننده	محمد حسن	
کنترول کننده	احمد شجاع	

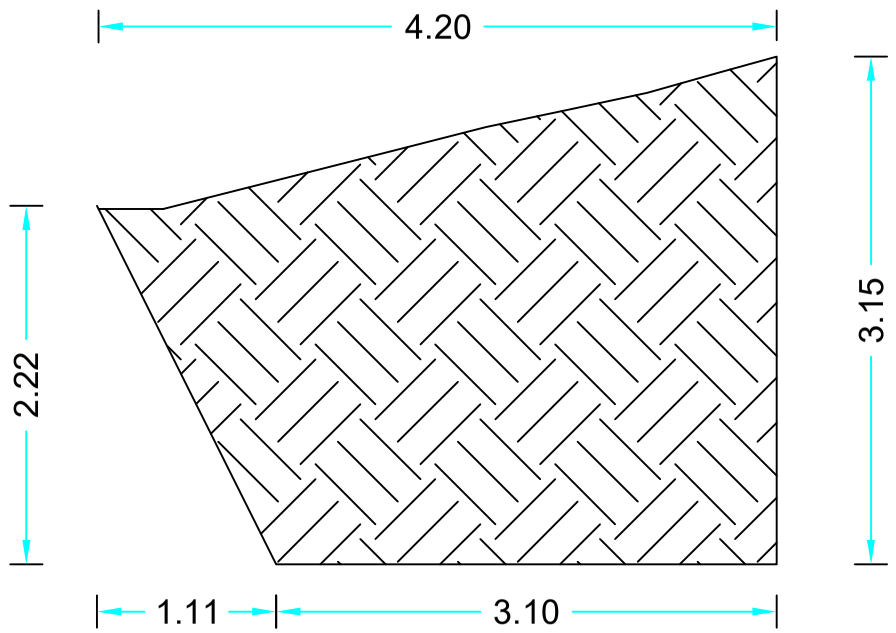

Area =9.82m²

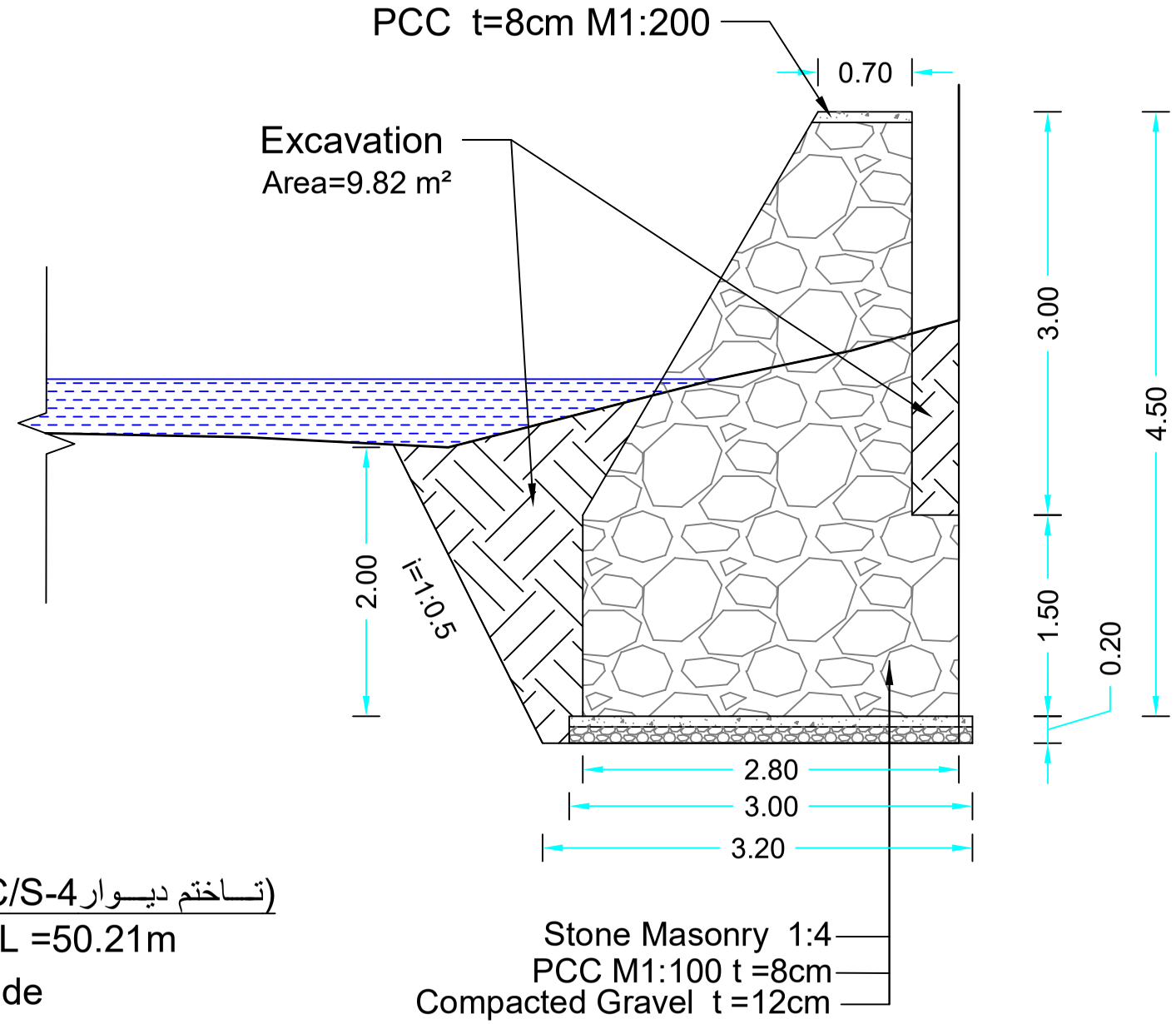

Excavation (C/S-4 تـــاختم ديـــوار)

Detail 4-1 L =50.21m

Right Side

محل امضا	نـام	فعاليـت هـا
	ذكـــرالله	سـروی كننـده
	نجـم الـدين	چـک كننـده
	زرمينـه (سـالک)	ديـزاين كننـده
	محمد حسن	چـک كننـده
	احمد شجاع	كنـترول كننـده

جمهـوری اسـلامی افغانسـتان
اداره ملـی تنظيـم امـور آب
ريـاسـت عمومـی خـدمات انجنـيری تاسيسـات آب
ريـاسـت سـروی وپـروژه تاسيسـاتآب
آمريـت طـرح وديـزاين بنـد، انهـارو تحكيمـات

Area =12.7m²

نـام پـروژه	ديـواراسـتنادی قريـه كونـدی دريـا متـون		
مقيـاس	بـدون مقيـاس	تـاريخ	/ /1399

مشخصـات پـروژه

نوعيـت سـاختمان	ديـوار اسـتنادی	
ولايـت	خوسـت	نمـبر شـيت
ولسـوالی	مـركز	15 / 22
قريـه	كونـدی	

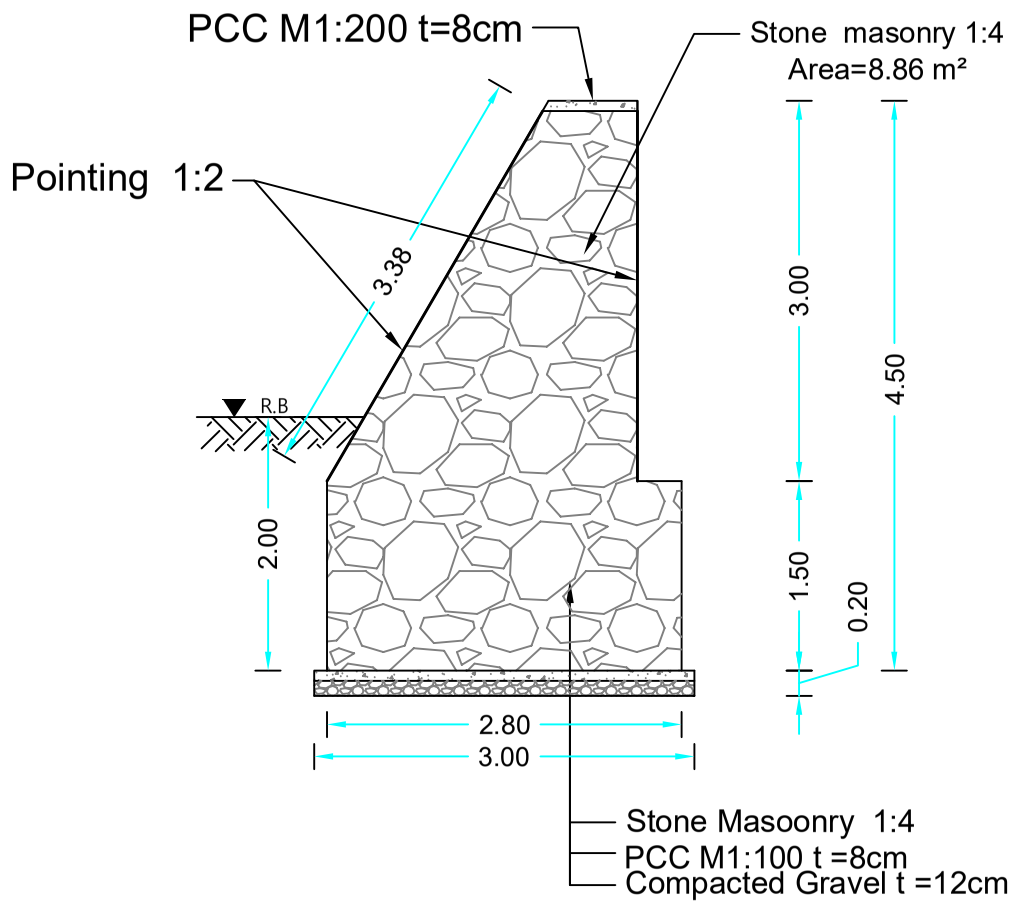

Section of Wall
Right Side

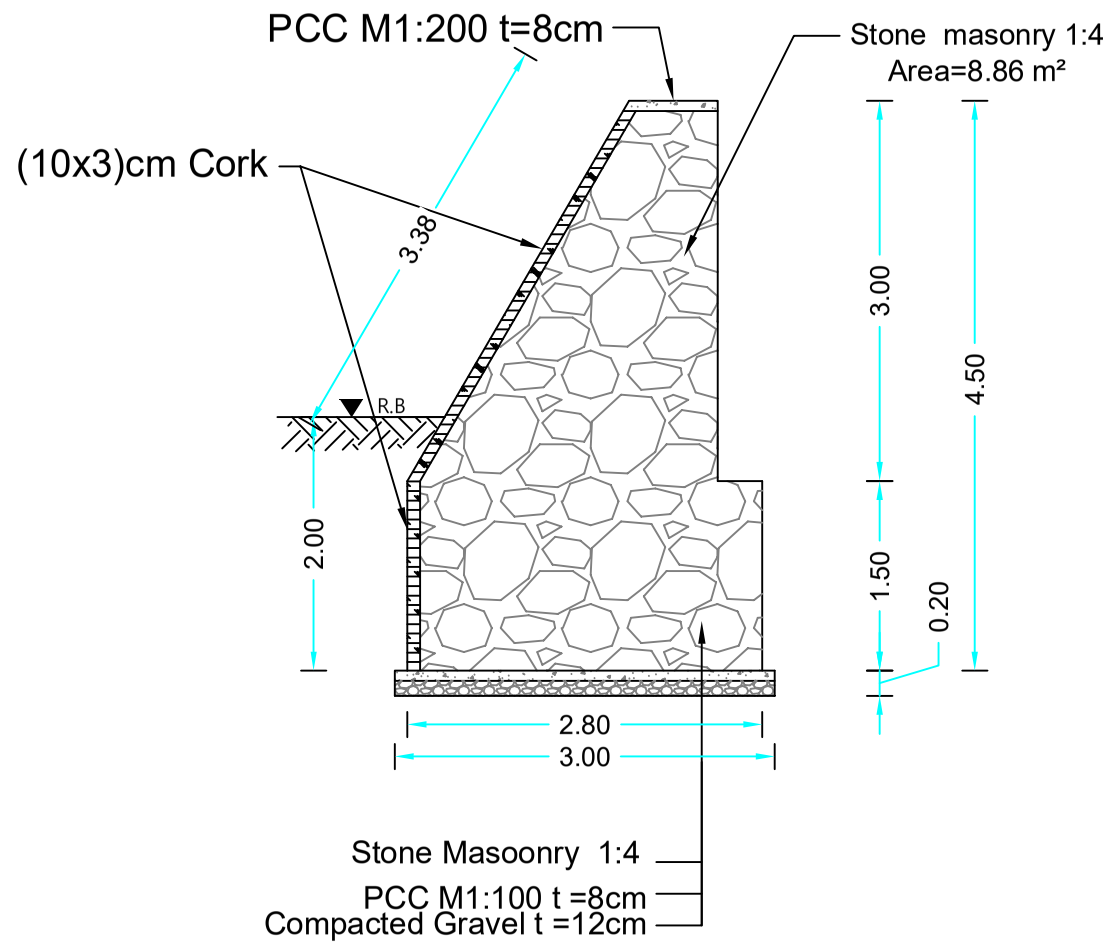

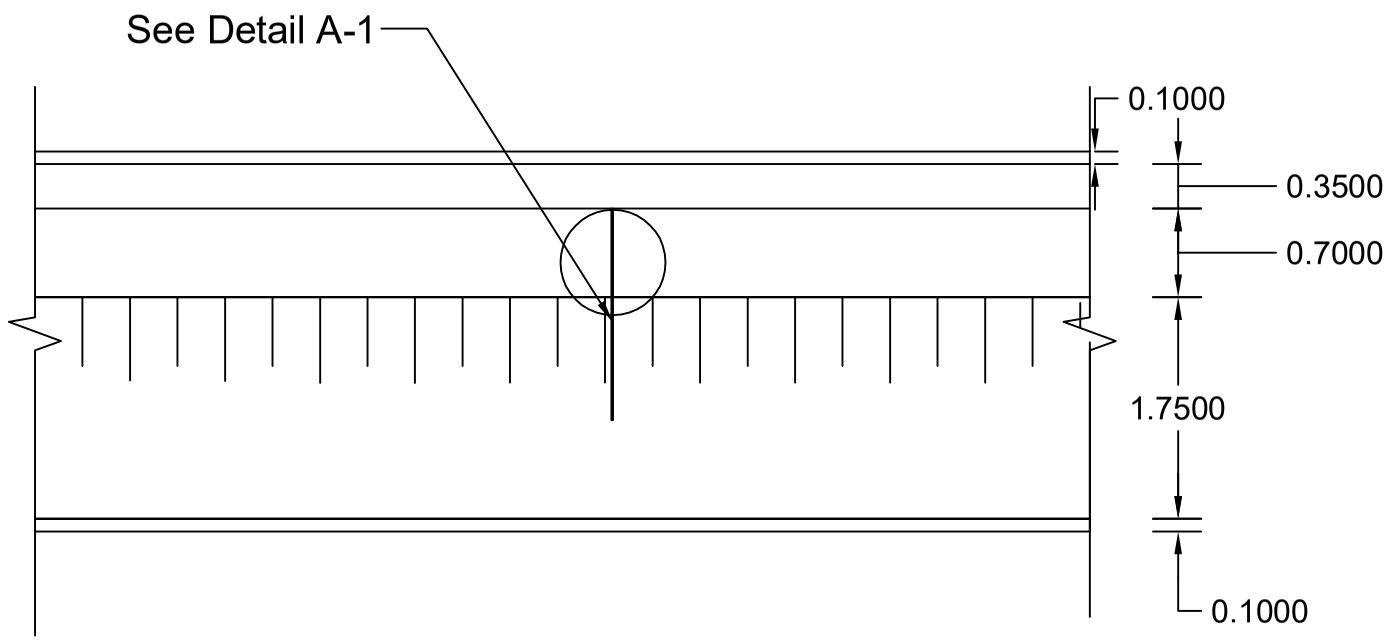

Plan of Wall
Right Side L=366m

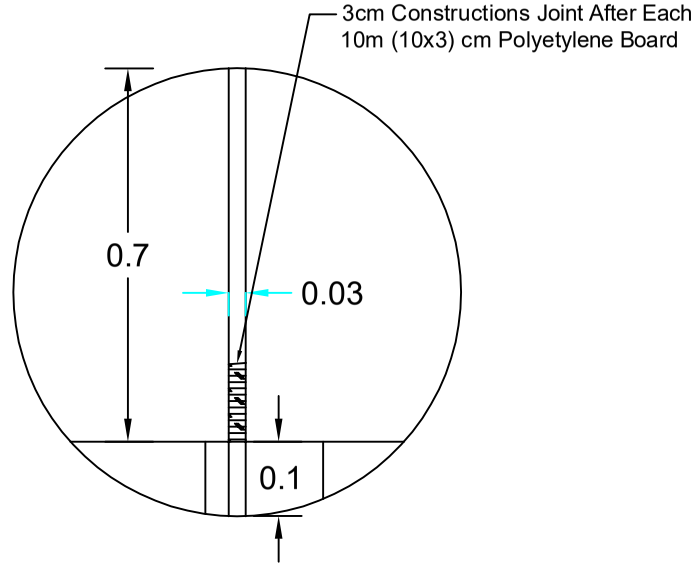

Detail - A-1

محل امضا	نام	فعالیت ها
	ذکرالله	سروی کننده
	نجم الدین	چک کننده
	زرمینه (سالک)	دیزاین کننده
	محمد حسن	چک کننده
	احمد شجاع	کنترول کننده

جمهوری اسلامی افغانستان
اداره ملی تنظیم امور آب
ریاست عمومی خدمات انجنیری تاسیسات آب
ریاست سروی وپروژه تاسیساتآب
آمریت طرح ودیزاین بند، انهارو تحکیمات

نام پروژه	دیواراستنادی قریه کوندی دریا متون		
مقیاس	بدون مقیاس	تاریخ	/ /1399

مشخصات پروژه

نوعیت ساختمان	دیوار استنادی	
ولایت	خوست	نمبر شیت
ولسوالی	مرکز	16/22
قریه	کوندی	

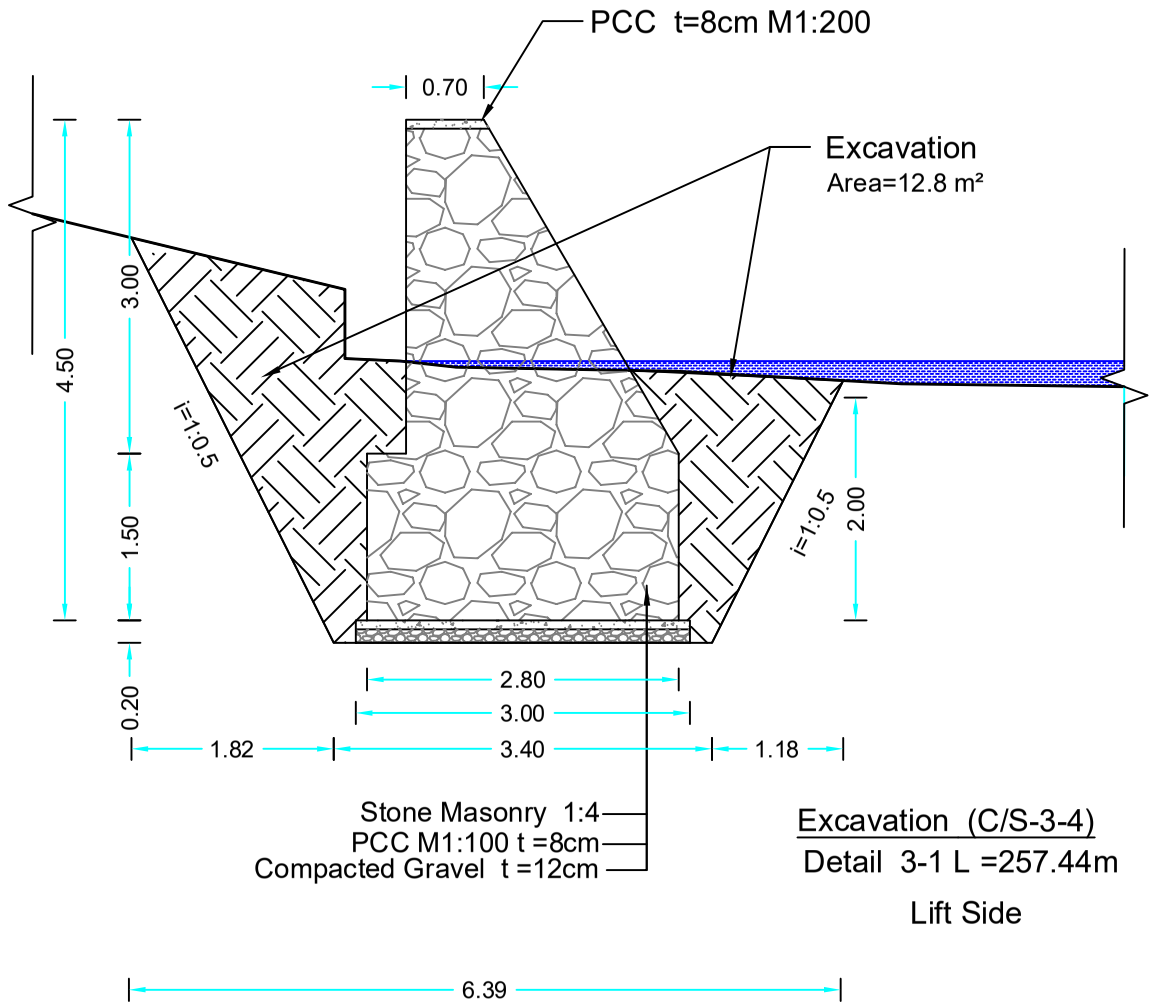

Excavation (C/S-3-4)
Detail 3-1 L =257.44m
Lift Side

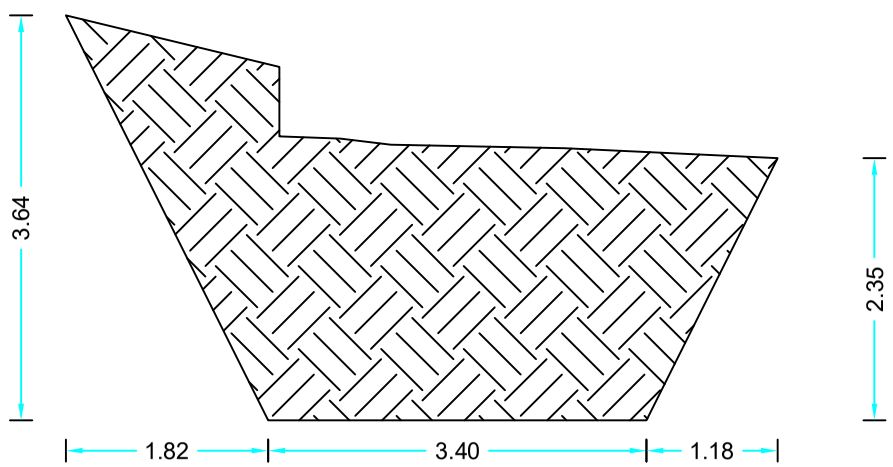

Area =12.8m²

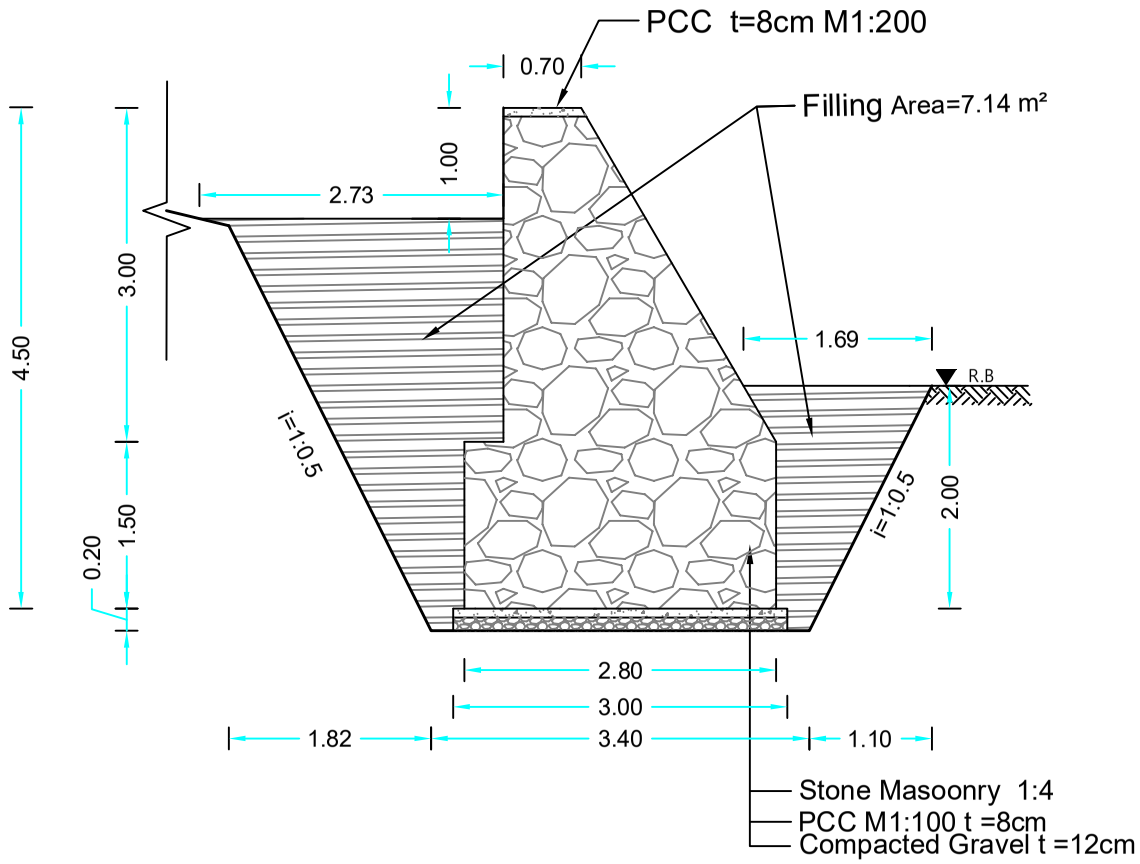

Fillng Area =7.14m²
Lift Side L=297m

فعالیت ها	نام	محل امضا
سروی کننده	ذکرالله	
چک کننده	نجم الدین	
دیزاین کننده	زرمینه (سالک)	
چک کننده	محمد حسن	
کنترول کننده	احمد شجاع	

جمهوری اسلامی افغانستان
اداره ملی تنظیم امور آب
ریاست عمومی خدمات انجنیری تاسیسات آب
ریاست سروی وپروژه تاسیساتآب
آمریت طرح ودیزاین بند، انهارو تحکیمات

نام پروژه	دیواراستنادی قریه کوندی دریا متون		
مقیاس	بدون مقیاس	تاریخ	/ /1399

مشخصات پروژه		
نوعیت ساختمان	دیوار استنادی	
ولایت	خوست	نمبر شیت
ولسوالی	مرکز	17/22
قریه	کوندی	

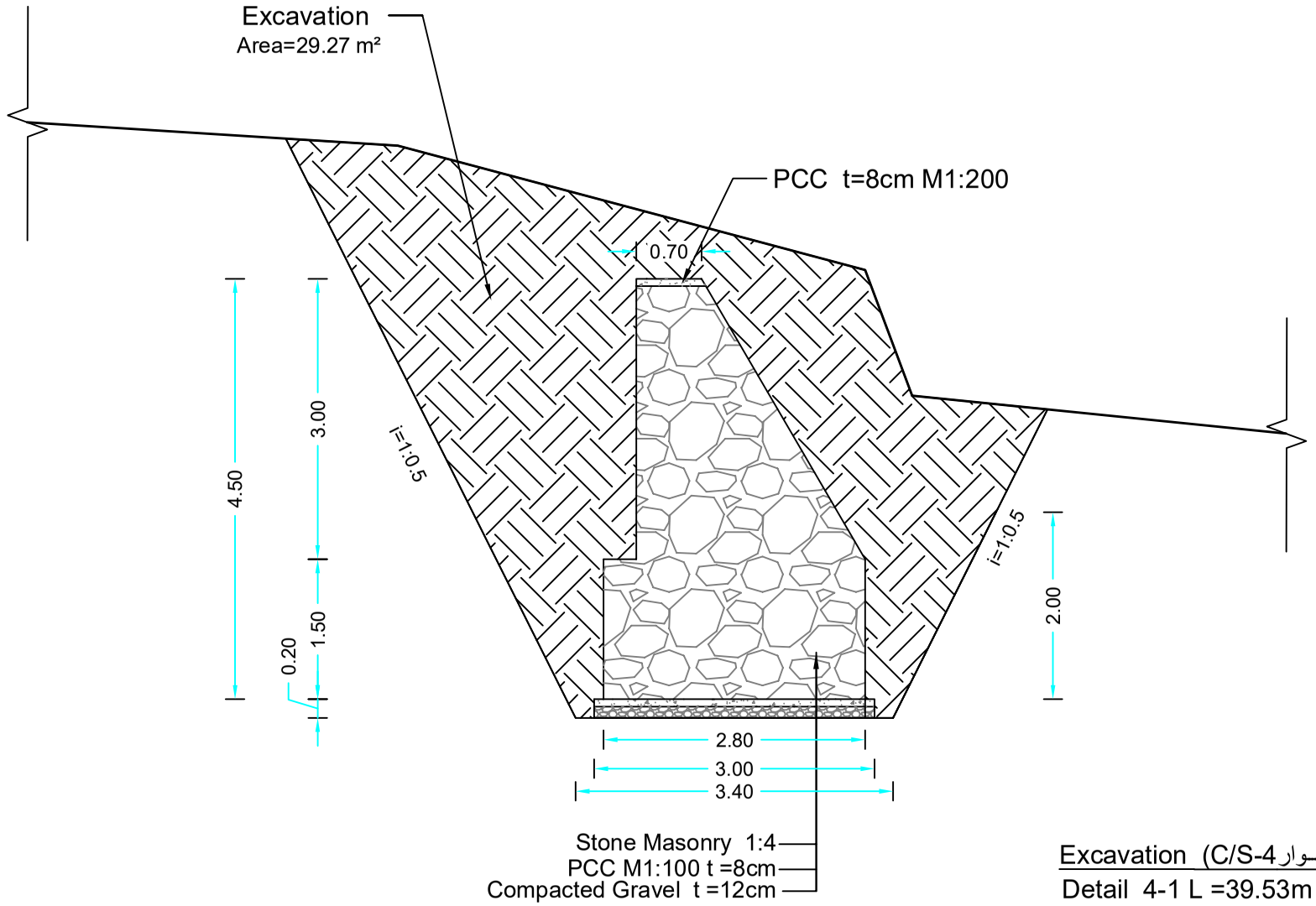

Excavation (C/S-4 تـــاختم ديـــوار)
Detail 4-1 L =39.53m
Lift Side

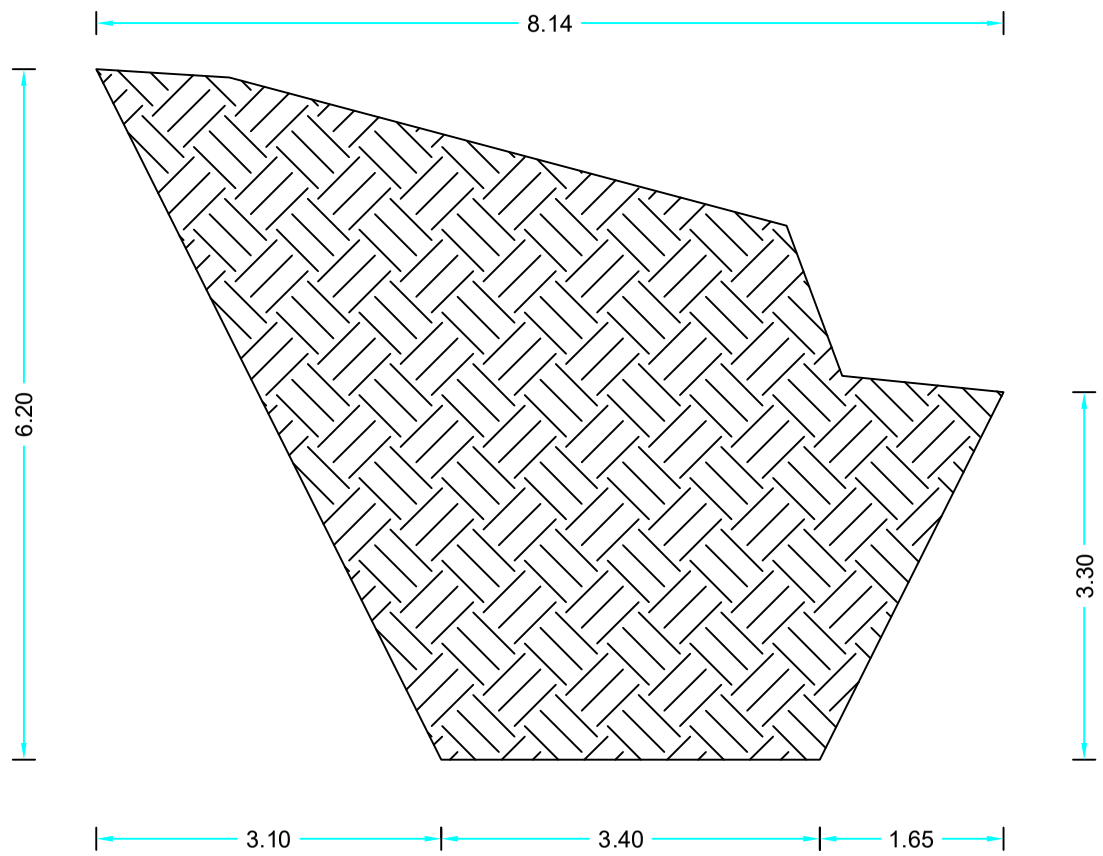

Area =29.27m²

Area =12.7m²

محل امضا	نـام	فعالیـت هـا
	ذکـــرالله	ســروی کننـــده
	نجـم الـدین	چـک کننـده
	زرمینـه (سـالک)	دیـــزاین کننـــده
	محمد حسن	چـک کننـده
	احمد شجاع	کنـــترول کننـــده

جمهـــوری اســلامی افغانســتان
اداره ملـــی تنظیـم امـور آب
ریاســت عمومـــی خـدمات انجنـیری تاسیســات آب
ریاســت ســروی وپـــروژه تاسیســاتآب
آمریـت طـرح ودیـزاین بنـد، انهـارو تحکیمـات

نـام پـروژه	دیوار اســتنادی قریــه کونــدی دریــا متــون		
مقیــاس	بــدون مقیــاس	تـــاریخ	/ /1399

مشخصـــات پـــروژه

نوعیـــت ســـاختمان	دیـــوار اســـتنادی	
ولایـــت	خوســت	نمـــبر شـــیت
ولســـوالی	مـــرکز	18 / 22
قریـــه	کونـــدی	

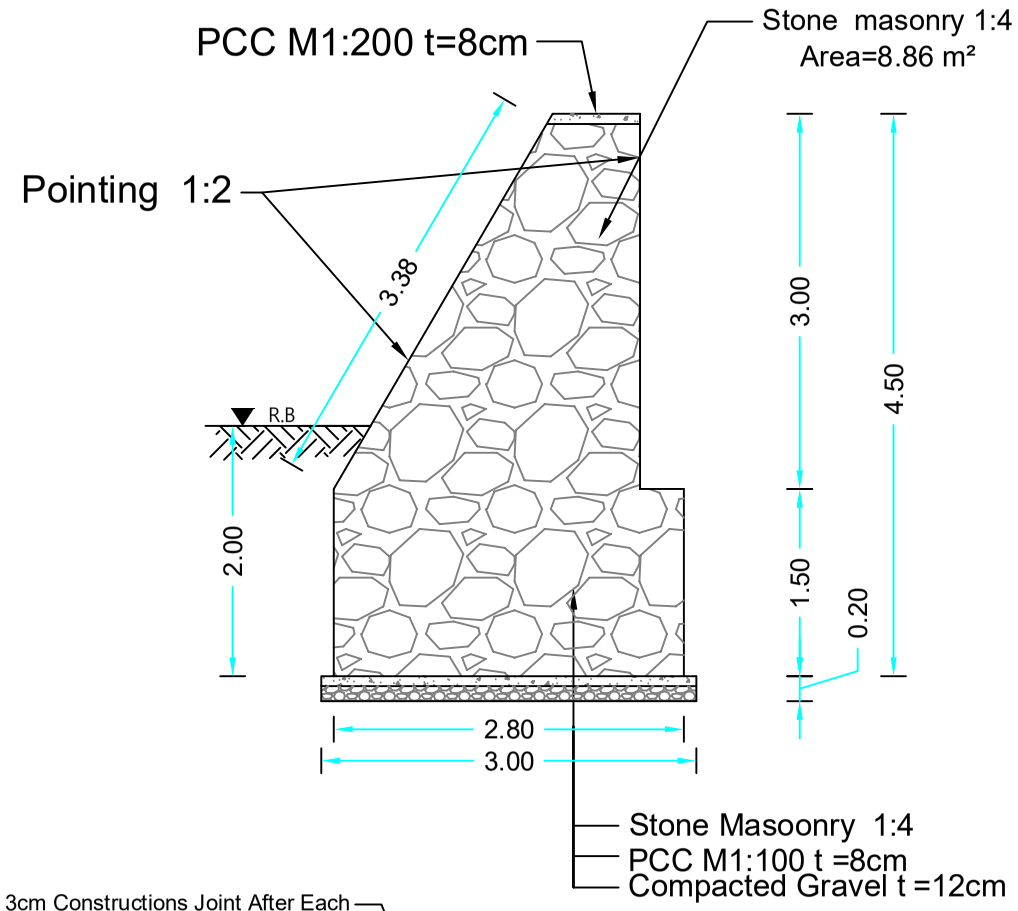

Section of Wall
Right Side

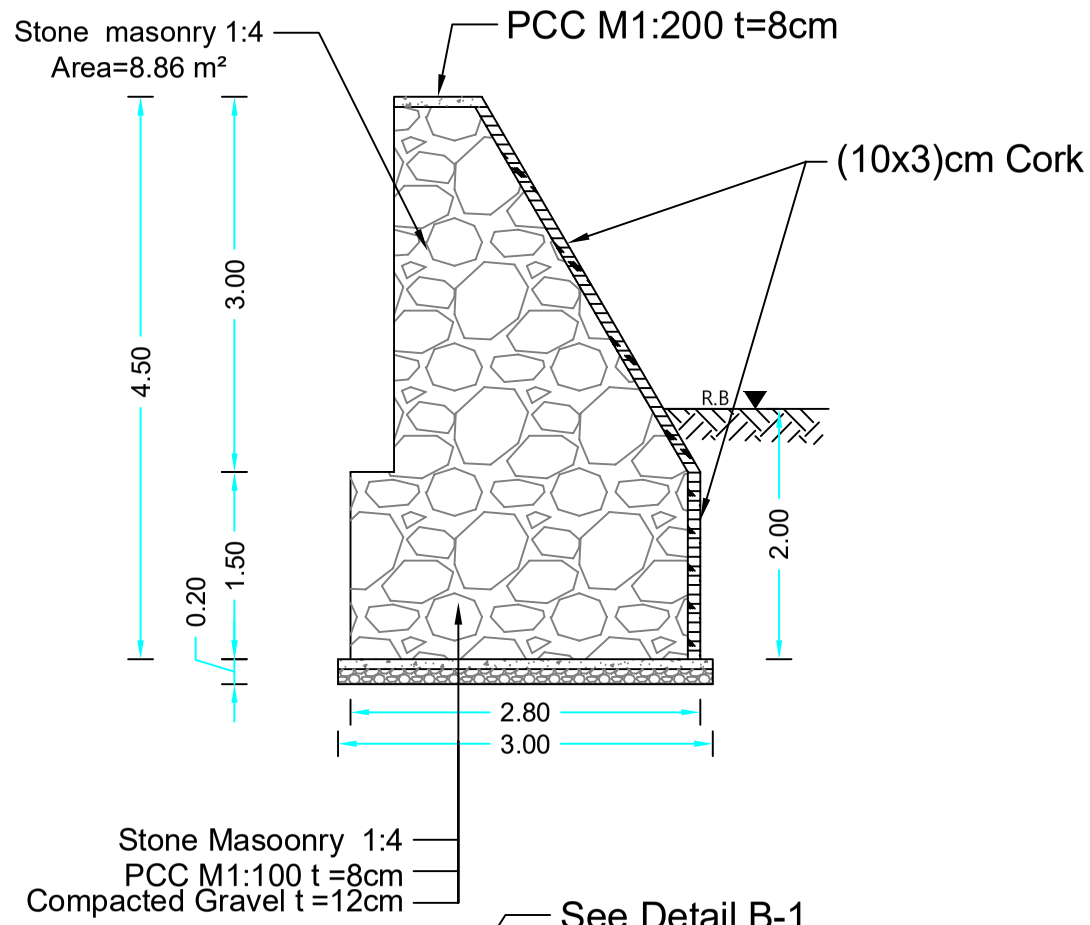

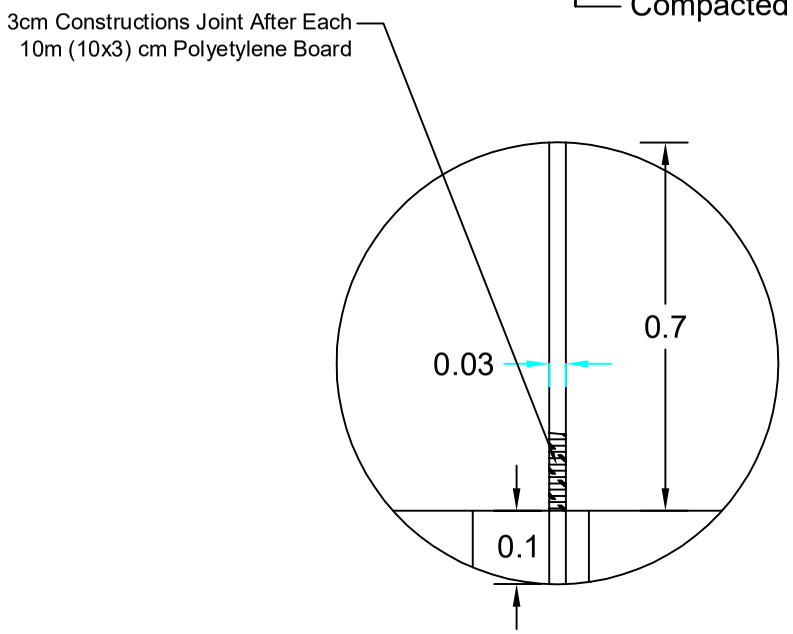

Detail -B-1

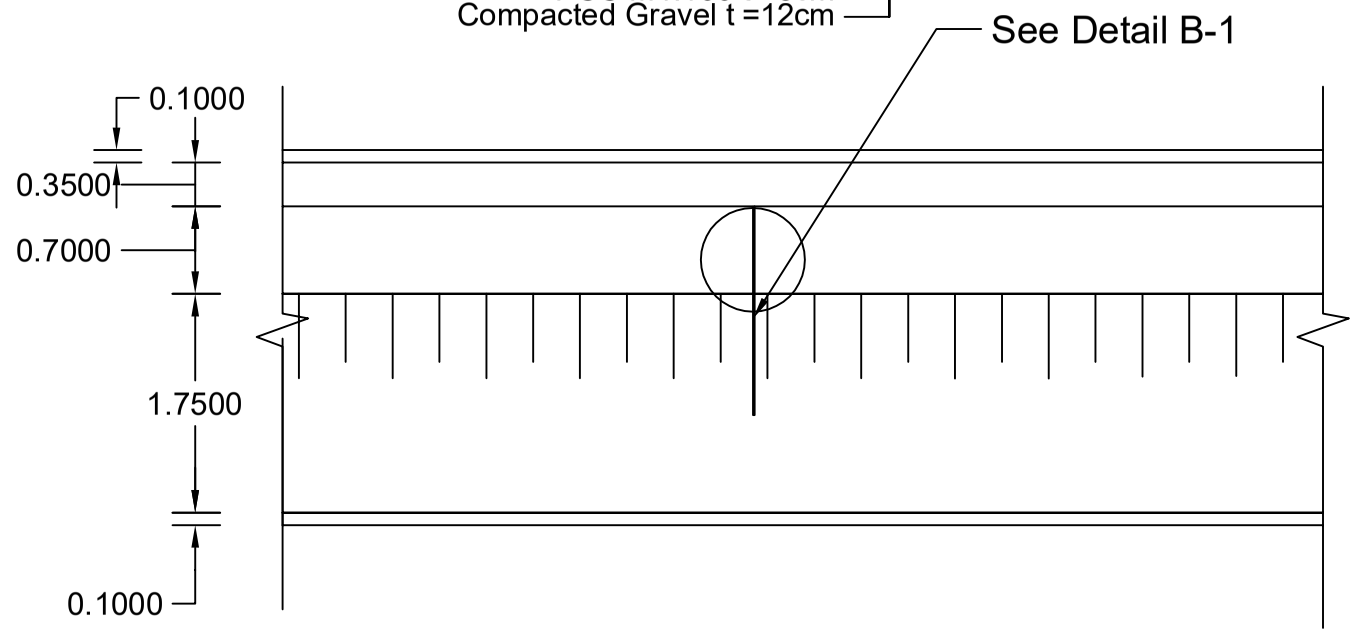

Plan of Wall
Lift Side L=297m

محل امضا	نام	فعالیت ها
	ذکرالله	سروی کننده
	نجم الدین	چک کننده
	زرمینه (سالک)	دیزاین کننده
	محمد حسن	چک کننده
	احمد شجاع	کنترول کننده

جمهوری اسلامی افغانستان
اداره ملی تنظیم امور آب
ریاست عمومی خدمات انجنیری تاسیسات آب
ریاست سروی وپروژه تاسیساتآب
آمریت طرح ودیزاین بند، انهارو تحکیمات

نام پروژه	دیوار استنادی قریه کوندی دریا متون	
مقیاس	بدون مقیاس	تاریخ / /1399

مشخصات پروژه		
نوعیت ساختمان	دیوار استنادی	
ولایت	خوست	نمبر شیت
ولسوالی	مرکز	19/22
قریه	کوندی	